MECTO UPZ EVO Serie

MECHANISCHER MESSKAPSELZÄHLER MODULARIS

Der Maddalena Messkapselzähler ist ein Mehrstrahl-Trockenläufer mit Magnetkupplung, Die Unterputzzähler-Serie UPZ EVO (Stand Dez. 2022) deckt die Gewindeanschlüsse IST, A34 sowie TE1 ab. In Verbindung mit dem Modularis-Zählwerk ist die Messkapsel der ideale Ersatz für Einbausituationen, die die zuvor genannten Gewindeanschlüsse haben. Der MecTo UPZ ist der ideale Wasserzähler für Submetering-Anwendungen in Unterputz-Installationen.

EIGENSCHAFTEN

- Messkapseln für die gängigsten Schnittstellen
- Nenndurchfluss Q3=2,5m³/h
- Temperaturbereich bis 50°C (kalt) und bis 90°C (warm)
- 360° drehbares 8-Rollen-Zählwerk
- Modularis-Schnittstelle erlaubt die Einbindung unterschiedlicher Kommunikationsmodule
- MID-Messklasse (Q3/Q1): standardmäßig R40 H-V, optional bis zu R80 H und bis zu R50 V
- Hoher Schutz gegen externe Magnetfelder
- Schutzart IP64
- Optional verfügbar:
  - Modularis-Module: Impulsgeber, M-Bus verdrahtet, wM-Bus 868 OMS 4.0, LoRaWAN 868
  - Installationszubehör z.B. EATs, verchromte Rosetten, usw.

TYPISCHE FEHLERKURVE

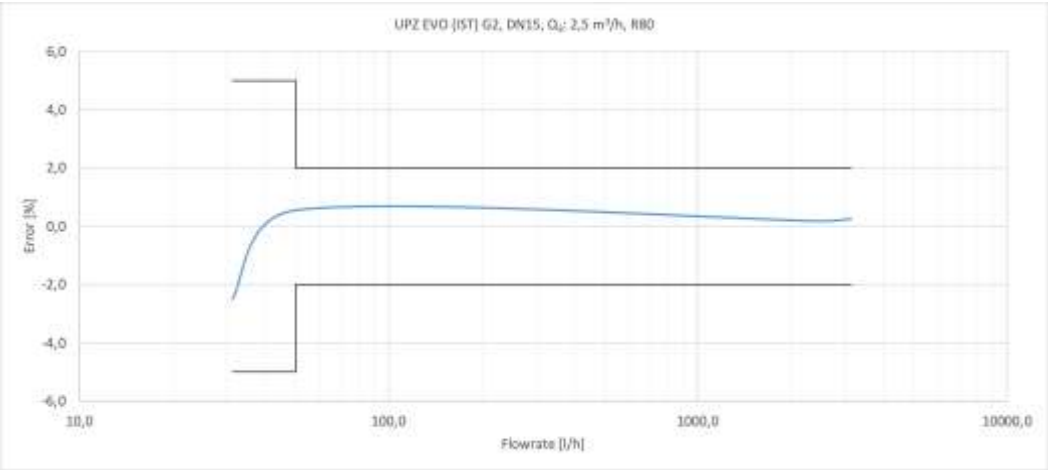

DRUCKVERLUSTDIAGRAMM

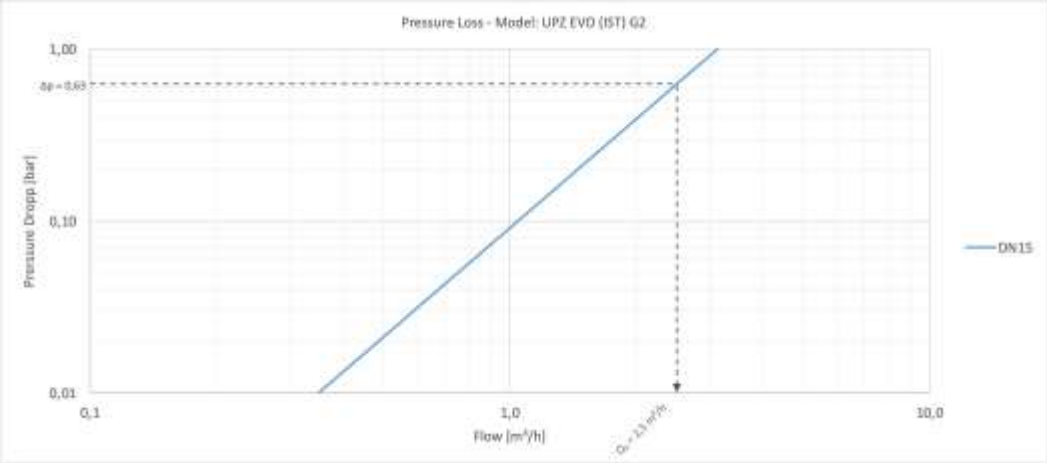

TECHNISCHE DATEN

Messkapsel-Typen		IST	TE1	A34
Anschlussgewinde		G2"	M62x2	M77x1,5
Temperaturbereich	°C	T30, T30/90, T90 (siehe Angaben auf Typenschild)		
Mechanische Umgebungsbedingungen		M1, 5 bis 55°C		
R = Q3/Q1*		40 H - V		
Q4	m3/h	3,125	3,125	3,125
Q3	m3/h	2,5	2,5	2,5
Q1	l/h	62,5	62,5	62,5
Q2	l/h	100	100	100
Empfindlichkeitsklasse bei Einbaubedingungen		U0 – D0		
Fehlergrenze zwischen Q1 und Q2		+/- 5%		
Fehlergrenze zwischen Q2 und Q4		±2% mit Wassertemperatur ≤ 30°C		
		±3% mit Wassertemperatur > 30°C		
Präzisionsklasse		2		
Anlaufwert	l/h	8	8	10
Druckverlustklasse (ΔP bei Q3)		63		
Max. zulässiger Druck (MAP)		16		
max. Ablesewert	m3	99.999		
Mindestablesewert	l	0.05		
VPE in Stück		10		
Schutzart		IP64		
Zählergewicht	kg	0,34	0,29	0,3

* Andere Werte sind auf Anfrage verfügbar

ABMESSUNGEN

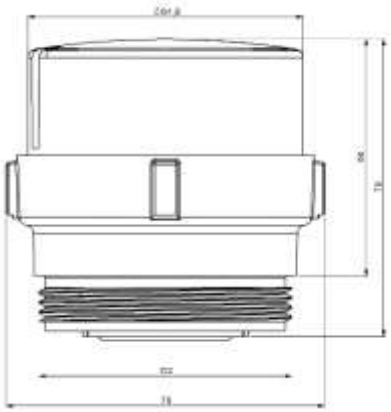

IST

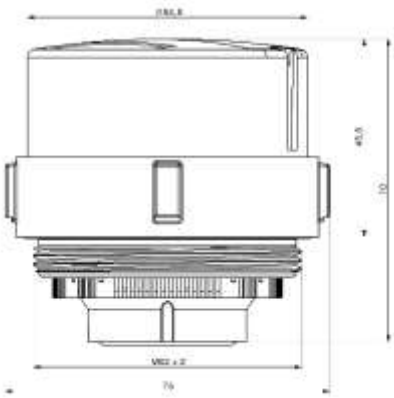

TE1

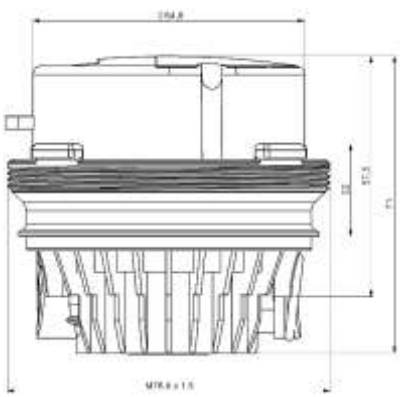

A34

MODULARIS KOMMUNIKATIONSMODULE